VACUFLEX

CONDUCTOS DE EVACUACIÓN

TARIFA**2023**

VACUFLEX

Compañía con más de 30 años de experiencia en el suministro de materiales para la evacuación de humos y gases.

Ubicada en Santa Perpètua de Mogoda (Barcelona), VACUFLEX cuenta con un equipo comprometido para ofrecer un servicio basado en el asesoramiento personalizado, la calidad y profesionalidad.

Asimismo, dispone de una amplia gama de fumistería en stock para garantizar una entrega rápida y eficaz.

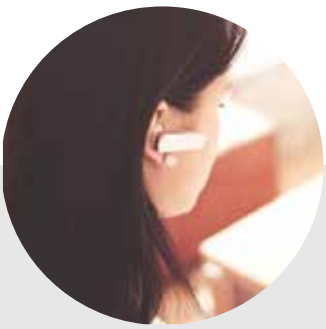

C/ Guifré el Pilòs, 3 – P.I. Can Vinyals
08130 – Santa Perpètua de Mogoda (Barcelona)
Tel. 93 464 32 33 – Fax 93 464 36 37
info@vacuflex.es
www.vacuflex.es

Índice General

Gama

CONDENSACIÓN

Pág. 6

Sistema Simple: Fabricado en polipropileno PP
Diámetro ø80

Sistema Coaxial: Fabricado en polipropileno PP/Aluminio
Diámetro ø60/100mm
ø80/125mm

Aplicaciones:
Conductos para la evacuación de humos y gases en calderas de condensación.

Gama

ALU-VAC

Pág. 16

Fabricado en aluminio con recubrimiento en esmalte de poliuretano.

Diámetros desde ø80 a ø130

Aplicaciones:
Conductos para la evacuación de humos y gases en aparatos atmosféricos y estancos en sistema biflujo.

Índice General

Gama

ESTANCA COAXIAL

Pág. 20

Fabricado en aluminio con recubrimiento en esmalte de poliuretano.

Diámetros: ø60/100mm
ø80/110mm
ø80/125mm

Aplicaciones:
Conductos de aluminio para la evacuación de gases de calderas estancas.

Gama

VENTILACIÓN y AIREACIÓN

Pág. 24

Fabricado en polipropileno plástico blanco. Rejillas en chapa de acero con recubrimiento en esmalte de poliuretano o aluminio pulido.

Diámetros: ø100 - ø120 - ø150

Aplicaciones:
Extracción de humos y gases en campanas extractoras, ventilación mecánica y aerotermia.

Aplicaciones

Iconos empleados en la tarifa según aplicación de cada gama

Gama

CONDENSACIÓN

Sistema de conexión de calderas de condensación

SISTEMA SIMPLE

- Polipropileno PP
- Diámetros: ø80mm (hasta ø250mm bajo pedido)

T120-H1-O-W-2-0(30)-I-E-L
T120-P1-O-W-2-0(10)-I-C-L/L0

APLICACIONES

CE Productos conformes con las normativas EN 14471:2005, homologado CE y certificado

CARACTERÍSTICAS

- Conductos para la evacuación de humos y gases en calderas de condensación
- Junta de EPDM resistente hasta 140°C
- Sistema de unión Macho-Hembra

SISTEMA COAXIAL

- Polipropileno PP/Aluminio
- Diámetros:
  ø60/100mm
  ø80/125mm

T120-P1-O-W-1-O(00)-E-E-L0
T120-H1-W-1/2-O(00)-LE-E-UO

APLICACIONES

CE

Productos conformes con las normativas EN 14471:2005 y 14471:2013+A1:2015, homologado CE y certificado

Sistema colectivo SIMPLE

Ejemplo de aparato de condensación en una instalación colectiva biflujo simple.

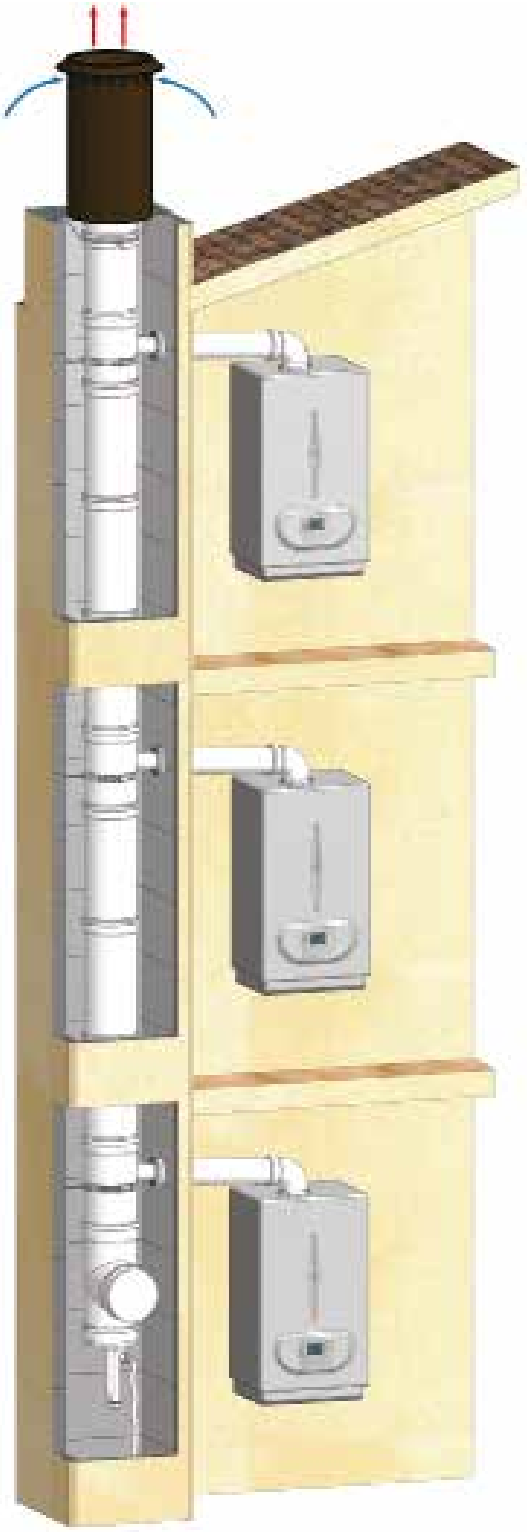

Sistema múltiple COAXIAL

Ejemplo de aparato de condensación en una instalación colectiva con tubos concéntricos ø60-100mm.

TUBOS		Ø80
Tubo 250mm	Ref.	60.800.250
	€	
	u/caja	1
Tubo 500mm	Ref.	60.800.500
	€	
	u/caja	1
Tubo 1000mm	Ref.	60.800.000
	€	
	u/caja	1
Tubo 2000mm	Ref.	60.800.020
	€	
	u/caja	1

CODOS Y TES		Ø80
Codo 45°	Ref.	60.800.045
	€	
	u/caja	1
Codo 90°	Ref.	60.800.090
	€	
	u/caja	1
Te 90°	Ref.	60.800.109
	€	
	u/caja	1

ABRAZADERAS		Ø80
Abrazadera fijación pared	Ref.	92.191.002
	€	
	u/caja	6

DEFLECTORES		Ø80
Tubo Deflector INOX	Ref.	60.800.300
	€	
	u/caja	1

		Ø80
Tubo Deflector horizontal 500mm M-M	Ref.	60.800.302
	€	
	u/caja	1

SEPARADOR MONOBLOQUE BIFLUJO		Ø80
	SIME - BIASI - FERROLI - JOANNES - SAVIO - RADIANT Compatibilidad	Ref. 60D06D80
		€
		u/caja 1
	ARGO - BAXI - REMEHA - VIESSMANN - ROTEX Compatibilidad	Ref.
		€
		u/caja 1
	ARISTON - BERETTA - CHAFFOTEAUX - YGNIS - ATLANTIC - ECOFLAM -RIELLO - IGNIS - VAILLANT Compatibilidad	Ref. 60D08D80
		€
		u/caja 1
	SAUNIER DUVAL - HERMANN - ATON Compatibilidad	Ref. 60D09D80
		€
		u/caja 1
	JUNKERS - BOSCH Compatibilidad	Ref. 60D10D80
		€
		u/caja 1

Junta EPDM incluida

SISTEMA SIMPLE FLEXIBLE		Ø80	
Rollo tubo flexible Junta EPDM no incluida	Ref.	60.800.001	60.800.002
	€		
	m/caja	10 m	50 m

JUNTA EPDM		Ø60	Ø80	Ø100	Ø125
Junta EPDM Para tubo flexible de ø80 y recambios	Ref.	60.800.006	60.800.007	60.800.008	60.800.009
	€				
	u/caja	1	1	1	1

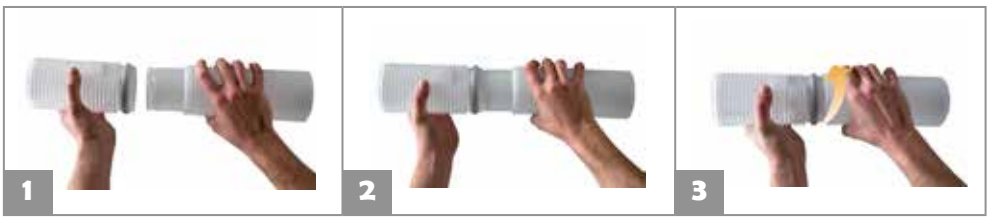

▪ **Cada metro incluye 1 macho y 3 hembras (máximo aprovechamiento)**

TUBOS		Ø60/100	Ø80/125
Tubo 200mm	Ref.	60.810.200	60.811.200
	€		
	u/caja	6	6
Tubo 500mm	Ref.	60.810.500	60.811.500
	€		
	u/caja	6	6
Tubo 1000mm	Ref.	60.810.000	60.811.000
	€		
	u/caja	1	1
Tubo 2000mm	Ref.	60.810.020	60.811.020
	€		
	u/caja	6	6

CODOS		Ø60/100	Ø80/125
Codo 45°	Ref.	60.810.045	60.811.045
	€		
	u/caja	1	1
Codo 90°	Ref.	60.810.090	60.811.090
	€		
	u/caja	1	1

ABRAZADERAS		Ø60/100	Ø80/125
Abrazadera fijación pared	Ref.	92.192.002	92.194.002
	€		
	u/caja	6	6
Abrazadera pared circular	Ref.	92.192.003	92.194.003
	€		
	u/caja	6	6

DEFLECTORES		Ø60/100	Ø80/125
Deflector Condensación Coaxial	Ref.	60.810.310	60.811.310
	€		
	u/caja	1	1

		Ø60/100	Ø80/125
Tubo Deflector Horizontal M-M	Ref.	60.810.300	60.811.300
	€		
	u/caja	1	1

		Ø60/100	Ø80/125
Deflector Vertical Cubreaguas Negro (inclinación 20°/50°)	Ref.	60.810.350	60.811.350
	€		
	u/caja	1	1

		Ø60/100	Ø80/125
Deflector Vertical Negro 0,5 metros	Ref.	60.810.400	60.811.400
	€		
	u/caja	1	1

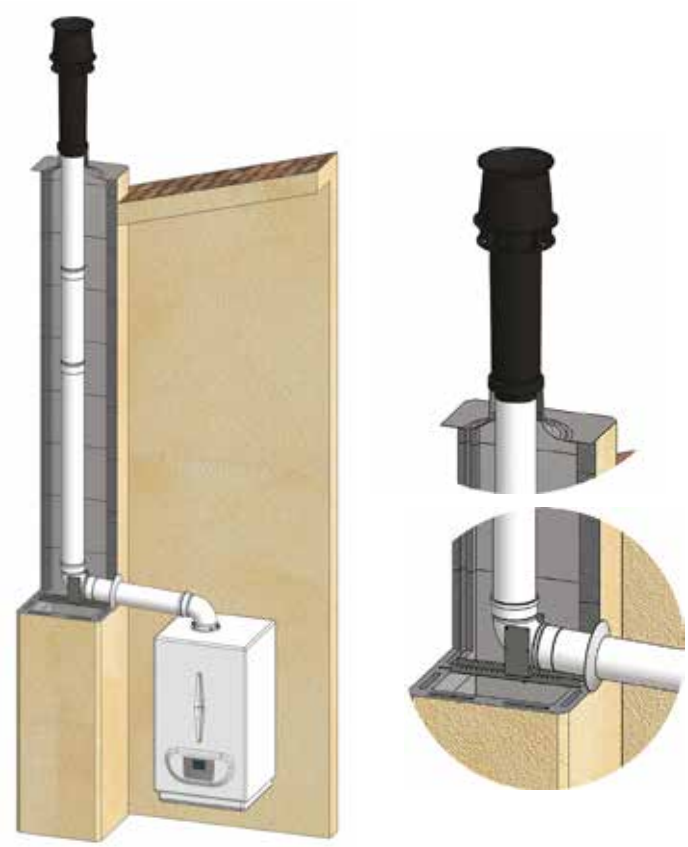

Salida a tejado

Ejemplo de instalación con salida vertical en sistema coaxial.

KIT CONDENSACIÓN COAXIAL M/H			Ø60/100
	SIME - ITHALTERM - BALTUR - ARIFEL Compatibilidad	Ref.	60PACKIT1
		€	
		u/caja	1
	ARISTON - BERETTA - CHAFFOTEAUX - YGNIS - ATLANTIC - ECOFLAM - RIELLO - IGNIS - VAILLANT - RHEMM RADI - SYLBER Compatibilidad	Ref.	60PACKIT2
		€	
		u/caja	1
	ARGO - BAXI - REMEHA- VIESSMANN - ROTEX - ROCA Compatibilidad	Ref.	60PACKIT3
		€	
		u/caja	1
	BIASI - FERROLI - FONDITAL - LAMBORGHINI - NOVA - FLORIDA - SAVIO UNICAL - JOANNES Compatibilidad	Ref.	60PACKIT4
		€	
		u/caja	1
	SAUNIER DUVAL - HERMANN - ATON Compatibilidad	Ref.	60PACKIT5
		€	
		u/caja	1
	IMMERGAS Compatibilidad	Ref.	60PACKIT6
		€	
		u/caja	1
	JUNKERS - BOSCH Compatibilidad	Ref.	60PACKIT7
		€	
		u/caja	1

Lacado en blanco RAL 9003 - Juntas incluidas

ADAPTADOR CONDENSACIÓN COAXIAL M/H			Ø60/100
	Adaptador condensación coaxial M-H **Ø60/100 A Ø80/125**	Ref.	60.610.825
		€	
		u/caja	1

SALIDA VERTICAL CONDENSACIÓN COAXIAL M/H			Ø60/100
	SIME - BIASI - FERROLI - FONDITAL - LAMBORGHINI - NOVA FLORIDA - SAVIO - UNICAL - JOANNES - ITHALTERM - BALTU Compatibilidad	Ref.	60PACPV01
		€	
		u/caja	1
	ARGO - BAXI - REMEHA- VIESSMANN - ROTEX - ROCA Compatibilidad	Ref.	60PACPV02
		€	
		u/caja	1
	ARISTON - BERETTA - CHAFFOTEAUX - YGNIS - ATLANTIC - ECOFLAM -RIELLO - IGNIS - VAILLANT - RHEMM RADI - SYLBER Compatibilidad	Ref.	60PACPV03
		€	
		u/caja	1
	IMMERGAS Compatibilidad	Ref.	60PACPV04
		€	
		u/caja	1
	SAUNIER DUVAL - HERMANN - ATON Compatibilidad	Ref.	60PACPV05
		€	
		u/caja	1
	JUNKERS - BOSCH Compatibilidad	Ref.	60PACPV06
		€	
		u/caja	1

Lacado en blanco RAL 9003 - Juntas incluidas

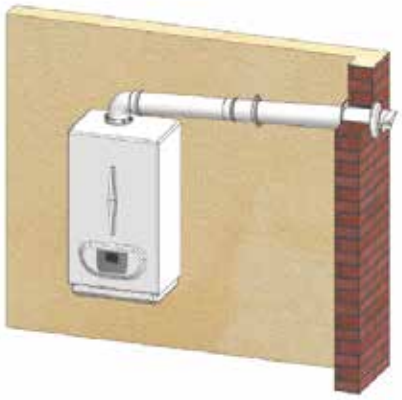

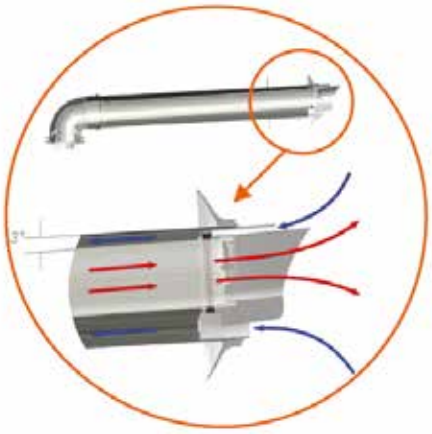

Salida a pared

Ejemplo salida horizontal en muro.

Gama

ALU-VAC

Conductos para la evacuación de gases en aparatos atmosféricos y estancos en sistema biflujo

EN 1856-2 T200 N1 W Vm L13100 O

CARACTERÍSTICAS

- Fabricado en aluminio liso rígido con recubrimiento en blanco de esmalte de poliuretano
- Diámetros desde **ø**80mm a **ø**130mm
- Estanqueidad mediante unión con junta de silicona (incluida en el precio)
- Sistema de unión: Macho-Macho
- Temperatura de trabajo: 200**°**C (intervalos a 250**°**C)

APLICACIONES

CERTIFICACIONES

- Productos conformes con las normativas RIGLO, RITE, UNE EN 1856-2, homologado CE y certificado
- Producto certificado por TÜV

ALU-VAC

Conductos para la evacuación de gases en aparatos atmosféricos y estancos en sistema biflujo

Al ø80 - 130mm

TUBOS LISOS		Ø80	Ø100	Ø110	Ø125	Ø130
Tubo liso 200mm	Ref.	92.191.200	92.192.200	92.193.200	92.194.200	92.195.200
	€					
	u/caja	6	6	6	6	6
Tubo liso 500mm	Ref.	92.191.500	92.192.500	92.193.500	92.194.500	92.195.500
	€					
	u/caja	6	6	6	6	6
Tubo liso 1000mm	Ref.	92.191.000	92.192.000	92.193.000	92.194.000	92.195.000
	€					
	u/caja	6	6	6	6	6
Tubo liso 1500mm	Ref.	92.191.015	92.192.015	92.193.015	92.194.015	92.195.015
	€					
	u/caja	6	6	6	6	6
Tubo 200mm con toma de muestras	Ref.		92.192.202	92.193.202	92.194.202	
	€					
	u/caja		6	6	6	

CODOS Y TES		Ø80	Ø100	Ø110	Ø125	Ø130
Codo 45°	Ref.	92.191.045	92.192.045	92.193.045	92.194.045	92.195.045
	€					
	u/caja	6	6	6	6	6
Codo 90°	Ref.	92.191.090	92.192.090	92.193.090	92.194.090	92.195.090
	€					
	u/caja	6	6	6	6	6

MÓDULOS FINALES		Ø80	Ø100	Ø110	Ø125	Ø130
Deflector 3 aros	Ref.	92.191.010	92.192.010	92.193.010	92.194.010	92.195.010
	€					
	u/caja	6	6	6	6	6
Deflector antiretorno	Ref.	92.191.011	92.192.011	92.193.011		92.195.011
	€					
	u/caja	6	6	6		6

ABRAZADERAS		Ø80	Ø100	Ø110	Ø125	Ø130
Abrazadera fijación pared regulable	Ref.	92.191.002	92.192.002	92.193.002	92.194.002	92.195.002
	€					
	u/caja	6	6	6	6	6
Abrazadera fijación pared circular	Ref.		92.192.003	92.193.003	92.194.003	92.195.003
	€					
	u/caja		6	6	6	6
Abrazadera fijación estática	Ref.			93.341.003*		
	€					
	u/caja			6		

*Disponible hasta agotar existencias; una vez liquidado el stock, la referencia quedará descatalogada.

ADAPTADORES		Ø80	Ø100	Ø110	Ø125	Ø130
Adaptador para ampliación	Ref.	92.191.160	92.192.160	92.193.160	92.194.160	
	€					
	u/caja	6 ø100	6 ø110	6 ø125	6 ø130	
Adaptador caldera con toma muestras 200mm	Ref.		92.192.161	92.193.161	92.194.161	
	€					
	u/caja		6 ø103	6 ø115	6 ø128	
Manguito unión tubo con juntas	Ref.	92.191.001	92.192.001	92.193.001	92.194.001	92.195.001
	€					
	u/caja	6	6	6	6	6

ACCESORIOS		Ø80	Ø100	Ø110	Ø125	Ø130
Embellecedor metálico	Ref.	87.197.140P*	92.192.140	92.193.140	92.194.140	92.195.140
	€					
	u/caja	6	6	6	6	6
Junta silicona bilabial	Ref.	92.191.180	92.192.180	92.193.180	92.194.180	92.195.180
	€					
	u/caja	6	6	6	6	6

*Embellecedor ø80 fabricado en plástico

Gama

ESTANCA COAXIAL

Conductos de aluminio para la evacuación de gases en calderas estancas

EN 1856-2 T200 N1 W Vm L13100 O
EN 1856-2 T200 P1 W Vm L13100 O

CARACTERÍSTICAS

- Fabricada en aluminio y chapa de acero laminada en frío con recubrimiento en esmalte poliuretano

- Sistema de unión Macho-Hembra

- Diámetros Ø60-100mm
  Ø80-110mm
  Ø80-125mm

- Temperatura de trabajo: 200°C (intervalos a 250°C)

APLICACIONES

CERTIFICACIONES

- **Productos conformes con las normativas RIGLO, RITE, UNE 1856-2, homologado CE y certificado**
- **Producto certificado por TÜV**

ESTANCA COAXIAL

Conductos para la evacuación de gases en calderas estancas

Al-Al ø60/100 - ø80/110 - ø80/125mm

TUBOS PROLONGADORES		Ø60/100	Ø80/110	Ø80/125
Tubo prolongador 250mm M/H	Ref.	81.372.250	81.377.250	81.382.250
	€			
	u/caja	6	6	6
Tubo prolongador 500mm M/H	Ref.	81.372.500	81.377.500	81.382.500
	€			
	u/caja	6	6	6
Tubo prolongador 1000mm M/H	Ref.	81.372.000	81.377.000	81.382.000
	€			
	u/caja	1	1	1
Tubo prolongador 1500mm M/H	Ref.	81.372.015	81.377.015	81.382.015
	€			
	u/caja	6	6	6

CODOS		Ø60/100	Ø80/110	Ø80/125
Codo Coaxial 45° M/H	Ref.	81.373.045	81.378.045	81.383.045
	€			
	u/caja	1	1	1
Codo Coaxial 90° M/H	Ref.	81.373.090	81.378.090	81.383.090
	€			
	u/caja	1	1	1

ADAPTADOR		Ø60/100	Ø80/110	Ø80/125
Adaptador para ampliación ø60/100 a ø80/125 M/H	Ref.	81.372.160		
	€			
	u/caja	1		

MANGUITO		Ø60/100	Ø80/110	Ø80/125
Manguito Coaxial unión tubos H/H	Ref.	64.370.001	64.375.001	64.380.001
	€			
	u/caja	6	6	6

TERMINAL		Ø60/100	Ø80/110	Ø80/125
Deflector Coaxial Aluminio	Ref.	81.372.010	64.375.010	81.382.010
	€			
	u/caja	6	6	6

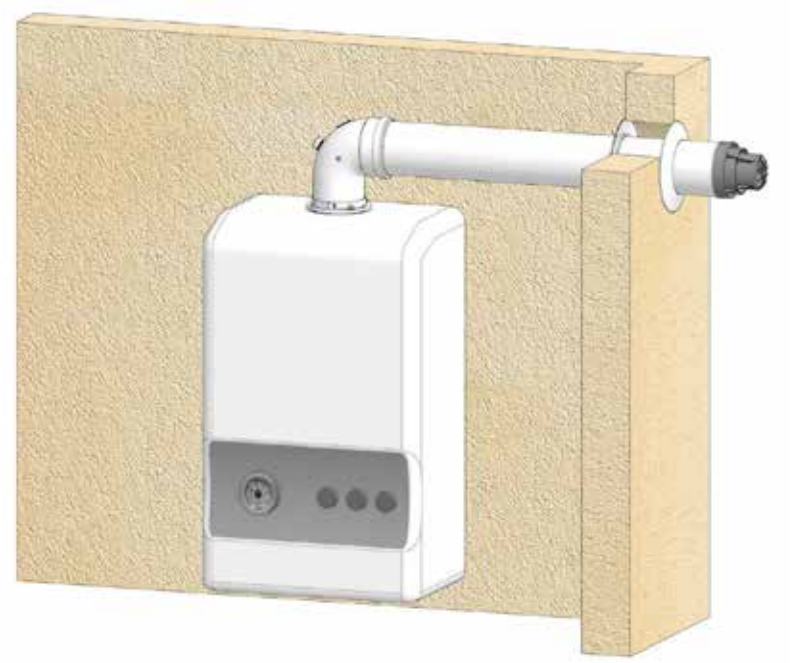

Salida horizontal

Ejemplo de calentador estanco con salida coaxial a pared.

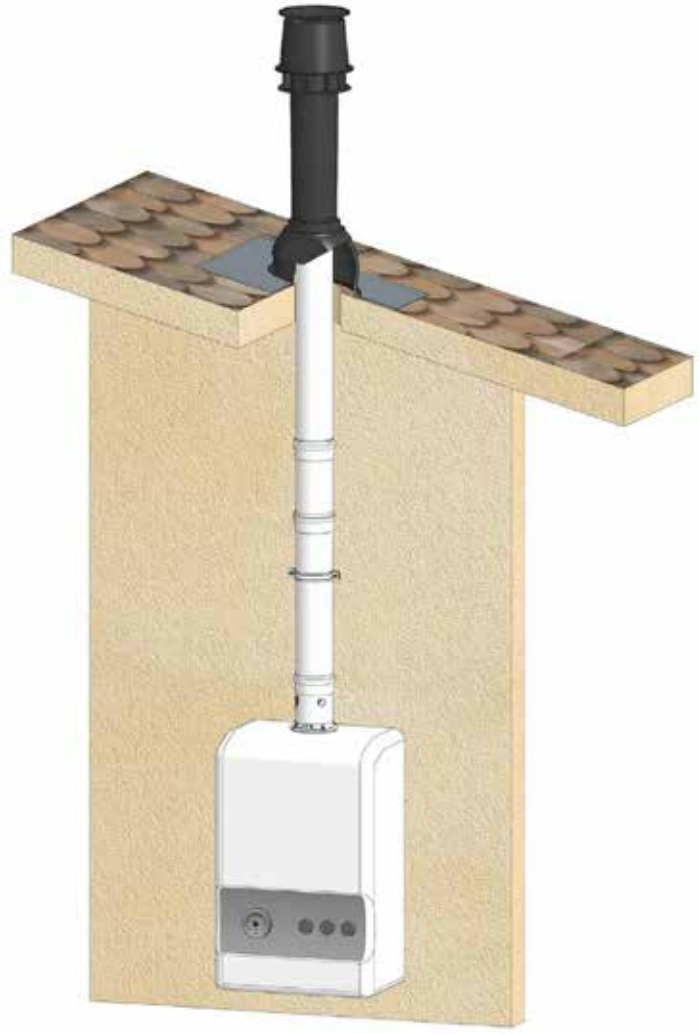

Salida vertical

Ejemplo de calentador estanco con salida coaxial vertical a tejado.

Gama

VENTILACIÓN y AIREACIÓN

Sistemas de extracción de humos y gases en campanas extractoras y ventilación mecánica

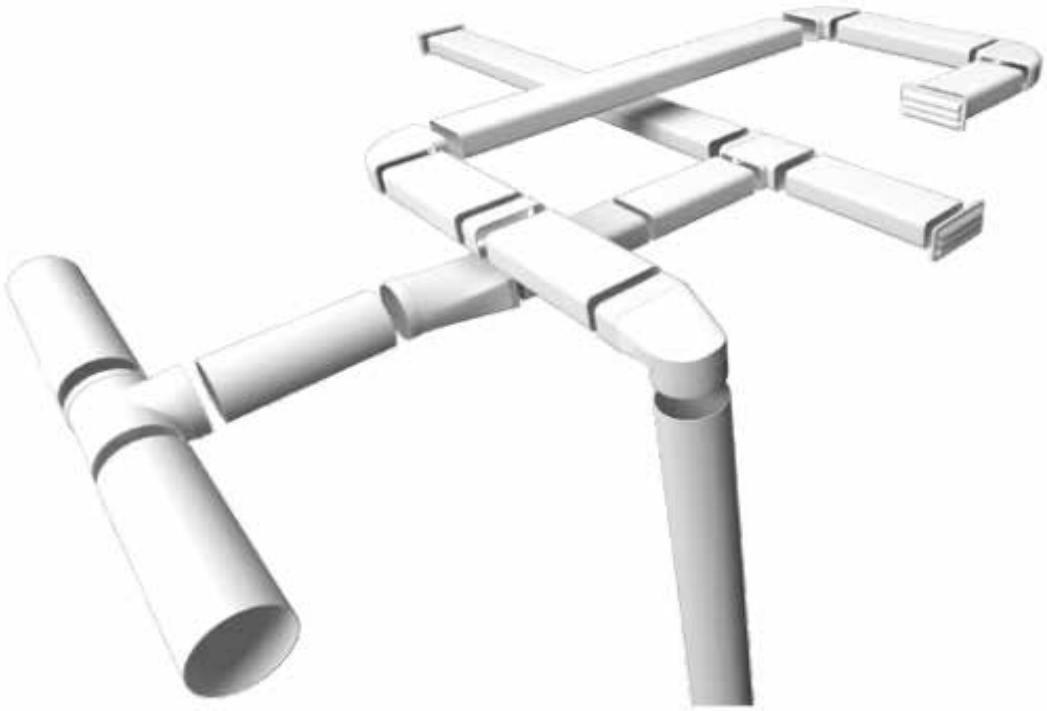

CARACTERÍSTICAS

- Polipropileno plástico
- Diámetros ø100 - ø120 - ø150
- Resistencia a temperaturas de hasta 90°C
- Aplicación: Extracción, campanas extractoras, ventilación y aerotermia

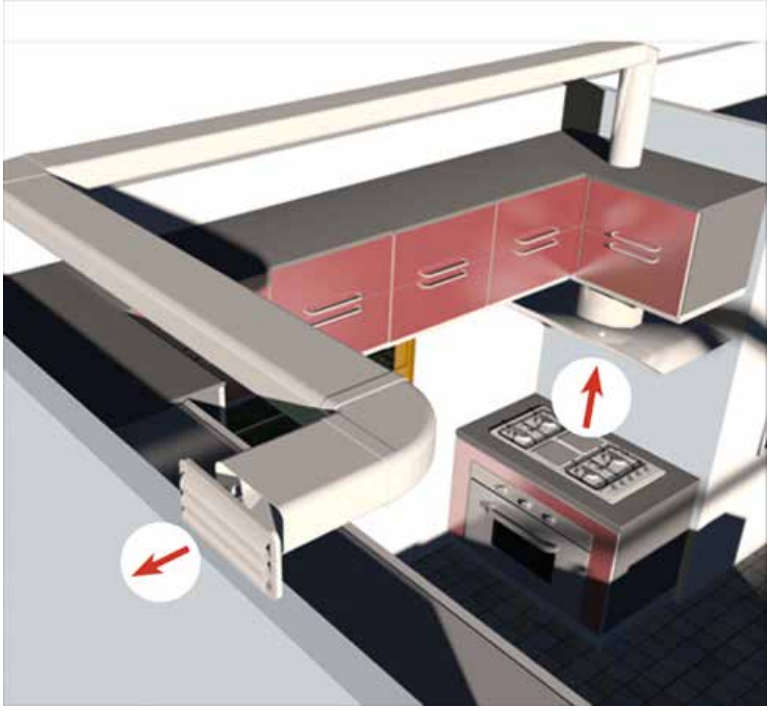

Ignífugo y autoextin-guible

Higiénico y antibacte-riano

Alta estanqueidad

Atenuador acústico

Atérmico y dieléctrico

Anti-adherente

APLICACIONES

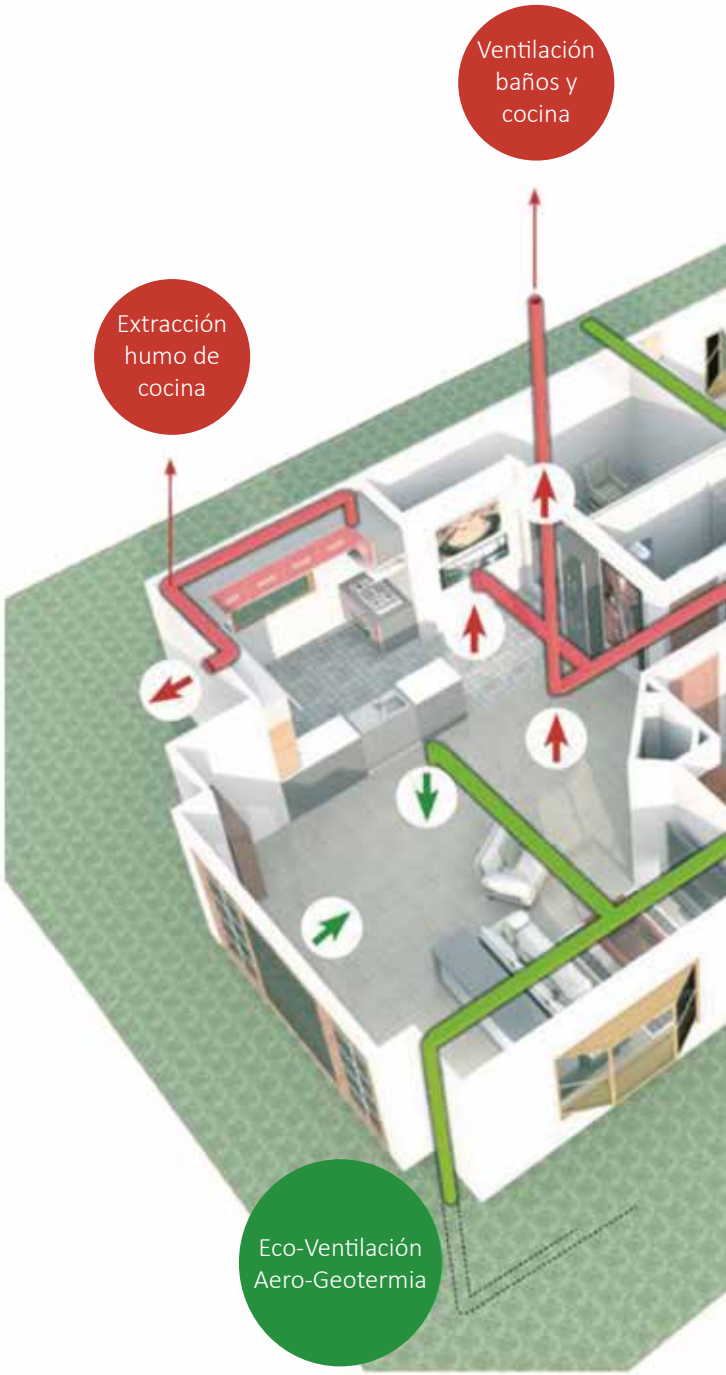
Ventilación baños y cocina
Extracción humo de cocina
Eco-Ventilación Aero-Geotermia

Muestras de aplicaciones

- Sistema de extracción de humos en cocinas
- Ventilación de baño, aseos y zonas húmedas
- Ventilación terciaria de locales y oficinas
- Eco-Ventilación y Geo-Ventilación
- Ventilación natural, híbrida y mecánica

TUBOS		Ø100 110 X 56 mm	Ø120 147 X 70 mm	Ø150 170 X 90 mm
	Tubo rectangular 2 metros			
	Ref.	80.000.101		
	€			
	u/caja	6		
	Tubo rectangular 1,5 metros			
	Ref.	63.100.200	63.120.000	63.130.000
	€			
	u/caja	16	12	8
	Tubo redondo 2 metos			
	Ref.	80.000.110		
	€			
	u/caja	6		
	Tubo redondo 1,5 metros			
	Ref.	63.100.201	63.120.101	63.130.101
	€			
	u/caja	12	8	8

CODOS		Ø100 110 X 56 mm	Ø120 147 X 70 mm	Ø150 170 X 90 mm
	Codo 90° redondo			
	Ref.	80.000.113E	63.120.106	63.130.106
	€			
	u/caja	45	30	15
	Codo 90° mixto			
	Ref.	80.000.107E	63.120.107	63.130.107
	€			
	u/caja	60	30	15
ø100 ø120/150	**Codo 90° rectangular horizontal**			
	Ref.	80.000.103E	63.120.109	63.130.109
	€			
	u/caja	105	30	15
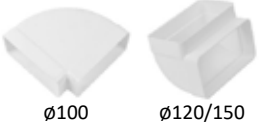 ø100 ø120/150	**Codo 90° rectangular vertical**			
	Ref.	80.000.108E	63.120.108	63.130.108
	€			
	u/caja	72	30	15
	Codo 45° redondo			
	Ref.	63.100.223	63.120.123	
	€			
	u/caja	50	30	
	Codo 45° rectangular horizontal			
	Ref.	63.100.218	63.120.118	63.130.118
	€			
	u/caja	50	30	15

EMPALMES		Ø100 110 X 56 mm	Ø120 147 X 70 mm	Ø150 170 X 90 mm
Empalme rectangular	Ref.	80.000.104E	63.120.104	63.130.104
	€			
	u/caja	60	30	15
Empalme redondo	Ref.	80.000.111E	63.120.102	63.130.102
	€			
	u/caja	60	30	15
Empalme pared mixto	Ref.	80.000.105E		
	€			
	u/caja	80		
Empalme mixto	Ref.	80.000.106E	63.120.105	63.130.105
	€			
	u/caja	45	30	15
Empalme pared redondo	Ref.		63.120.121	
	€			
	u/caja		30	
Empalme pared rectangular	Ref.		63.120.122	
	€			
	u/caja		30	

ABRAZADERAS		Ø100 110 X 56 mm	Ø120 147 X 70 mm	Ø150 170 X 90 mm
Abrazadera fijación pared rectangular horizontal metálica	Ref.	80.000.109		
	€			
	u/caja	50		
Abrazadera fijación pared rectangular vertical metálica	Ref.	80.000.114		
	€			
	u/caja	50		
Abrazadera fijación pared redonda metálica	Ref.	92.192.003		
	€			
	u/caja	6		
Abrazadera redonda PVC	Ref.		63.120.115	
	€			
	u/caja		30	
Abrazadera rectangular plana PVC	Ref.		63.120.116	
	€			
	u/caja		30	

ADAPTADORES CAMPANA

Adaptador campana salida Ø96 Ø100 Ø116 Ø120 Ø124	Ref.	80.000.112	**Adaptador campana Ø125 a Ø120**	Ref.	63.120.125
	€			€	
	u/caja	60		u/caja	30
Adaptador campana salida Ø125 a Ø100	Ref.	63.120.103	**Adaptador campana Ø150 a Ø120**	Ref.	63.120.154
	€			€	
	u/caja	30		u/caja	30

EMBELLECEDORES

		Ø120 147 X 70 mm				
Embellecedor pared redondo	Ref.	63.120.113	63.120.114	Ref.	**Embellecedor pared rectangular**	
	€			€		
	u/caja	30	30	u/caja		

VENTANAS REJILLAS

		Ø100 110 X 56 mm	Ø120 147 X 70 mm	Ø150 170 X 90 mm
Ventana rejilla redonda	Ref.	80.000.102E	63.120.124	
	€			
	u/caja	60	30	
Ventana rejilla rectangular	Ref.	80.000.115	63.120.126	
	€			
	u/caja	60	30	
Ventanilla salida exterior redonda	Ref.		63.120.110	
	€			
	u/caja		30	
Ventanilla salida exterior rectangular	Ref.		63.120.111	
	€			
	u/caja		30	
Ventanilla mixta (antiretorno)	Ref.			63.130.110
	€			
	u/caja			15
Ventanilla mixta marrón (antiretorno)	Ref.			63.130.150
	€			
	u/caja			15
Rejilla exterior rectangular marrón			63.120.152	
Rejilla exterior redonda marrón			63.120.153	

Rejillas para la ventilación de humos y aire de locales domésticos, comerciales e industriales. La línea aireación se presenta en material de **aluminio y chapa de acero con/sin esmaltado en blanco**. Montaje sencillo y efizaz.

REJILLAS	Paso de aire cm²	Aluminio	Blanco	
Rejilla plana 100 x 100	225 cm²	88.130.109	88.132.109	Ref.
				€
		100	100	u/caja
Rejilla plana 150 x 150	60 cm²	88.130.101	88.132.101	Ref.
				€
		100	100	u/caja
Rejilla plana 170 x 170	150 cm²	88.130.102	88.132.102	Ref.
				€
		100	100	u/caja
Rejilla plana 200 x 200	95 cm²	88.130.103	88.132.103	Ref.
				€
		100	100	u/caja
Rejilla plana 300 x 300	240 cm²	88.130.111	88.132.111	Ref.
				€
		100	100	u/caja
Rejilla plana 150 x 300	160 cm²	88.130.104	88.132.104	Ref.
				€
		100	100	u/caja
Rejilla plana 100 x 200 Horizontal	80 cm²	88.130.113	88.132.114	Ref.
				€
		100	100	u/caja
Rejilla plana 200 x 100 Vertical	75 cm²	88.130.110	88.132.110	Ref.
				€
		100	100	u/caja

Material disponible en stock y en cualquier cantidad

	PVP	u/caja
Rejilla 100x100 Aluminio Madera		200
Rejilla 100x200 Aluminio Madera		200
Rejilla 200x100 Aluminio Madera		200
Rejilla 150x150 Aluminio Madera		250
Rejilla 150x150 Aluminio con Mosquitera		25
Rejilla 150x150 Esmaltada con Mosquitera		25
Rejilla 150x150 Aluminio Blanco con Mosquitera		25
Rejilla 150x150 Aluminio Madera con Mosquitera		25
Rejilla 160x160 Empotrar Aluminio		100
Rejilla 160x160 Empotrar Aluminio Blanco		100
Rejilla 160x160 Empotrar Aluminio Madera		100
Rejilla 170x170 Aluminio Madera		100
Rejilla 170x170 Aluminio con Mosquitera		25

	PVP	u/caja
Rejilla 170x170 Aluminio Blanco con Mosquitera		25
Rejilla 170x170 Aluminio Madera con Mosquitera		25
Rejilla 200x200 Aluminio Madera		100
Rejilla 200x200 Aluminio con Mosquitera		25
Rejilla 200x200 Esmaltada con Mosquitera		25
Rejilla 200x200 Aluminio Blanco con Mosquitera		25
Rejilla 200x200 Aluminio Madera con Mosquitera		25
Rejilla 200x200 Empotrar Aluminio		80
Rejilla 200x200 Empotrar Aluminio Blanco		80
Rejilla 200x200 Empotrar Aluminio Madera		80
Rejilla 300x150 Aluminio Madera		150
Rejilla 120x240 Empotrar Aluminio		80
Rejilla 120x240 Empotrar Aluminio Blanco		80

Material disponible bajo pedido y en cajas completas

Condiciones Generales

Estas condiciones corresponden a la presente Tarifa que sustituye y anula todas las anteriores. VACUFLEX se reserva el derecho a introducir modificaciones sin previo aviso, sobre todo en este último periodo de inestabilidad en el mercado de las materias primas.

▪ Pedido mínimo: 100€

▪ Portes: se suministrarán a portes pagados los envíos superiores a 400€ de venta neta.

▪ Devoluciones: en ningún caso se aceptarán devoluciones de material sin la previa autorización de VACUFLEX.

▪ Reclamaciones: las reclamaciones por incidencias en la recepción de material (diferencias en cantidad o averías) tienen un plazo de reclamación de 48h.

▪ Uso indebido: cualquier utilización o uso de nuestros productos para fines diferentes a los que fueron fabricados exime a VACUFLEX de cualquier tipo de reclamación o responsabilidad.

Empresa certificada ISO 9001:2015

Certificaciones

Certificado ES08/5899

El sistema de gestión de

VACUFLEX, S.L.

C/ Guifré El Pilós, nº 3
Pol. Ind. Can Vinyals
08130 Santa Perpètua de Mogoda (Barcelona)

ha sido evaluado y certificado en cuanto al cumplimiento de los requisitos de

ISO 9001:2015

Para las siguientes actividades

Almacenaje y comercialización de materiales, componentes y accesorios para la conducción de aguas, gases y humos por chimeneas, en los sectores de la construcción, fontanería-calefacción, piscinas y jardinería.

en/desde los siguientes emplazamientos

C/ Guifré El Pilós, nº 3, Pol. Ind. Can Vinyals - 08130 Santa Perpètua de Mogoda (Barcelona)

Este certificado es válido desde
6 de octubre de 2017 hasta 6 de octubre de 2020.
Edición 6. Certificado con SGS desde octubre de 2008.

Autorizado por

Dirección de Certificación

SGS ICS Ibérica, S.A. (Unipersonal)
C/Trespaderne, 29. 28042 Madrid. España.
t 34 91 313 8115 f 34 91 313 8102 www.sgs.com

Página 1 de 1

Este documento se emite por SGS bajo sus condiciones generales de servicio, a las que se puede acceder en http://www.sgs.com/terms_and_conditions.htm. La responsabilidad de SGS queda limitada en los términos establecidos en las citadas condiciones generales que resultan de aplicación a la prestación de sus servicios. La autenticidad de este documento puede ser comprobada en http://www.sgs.com/en/Our-Company/Certified-Client-Directories/Certified-Client-Directories.aspx. El presente documento no podrá ser alterado ni modificado, ni en su contenido ni en su apariencia. En caso de modificación del mismo, SGS se reserva las acciones legales que estime oportunas para la defensa de sus legítimos intereses.

Notas

VACUFLEX

C/ Guifré el Pilòs, 3 – P.I. Can Vinyals
08130 – Santa Perpètua de Mogoda (Barcelona)
Tel. 93 464 32 33 – Fax 93 464 36 37
info@vacuflex.es
www.vacuflex.es